АВЛГ 553.77.00 СБ

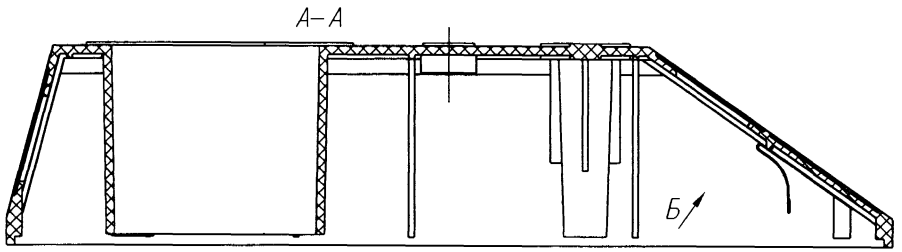

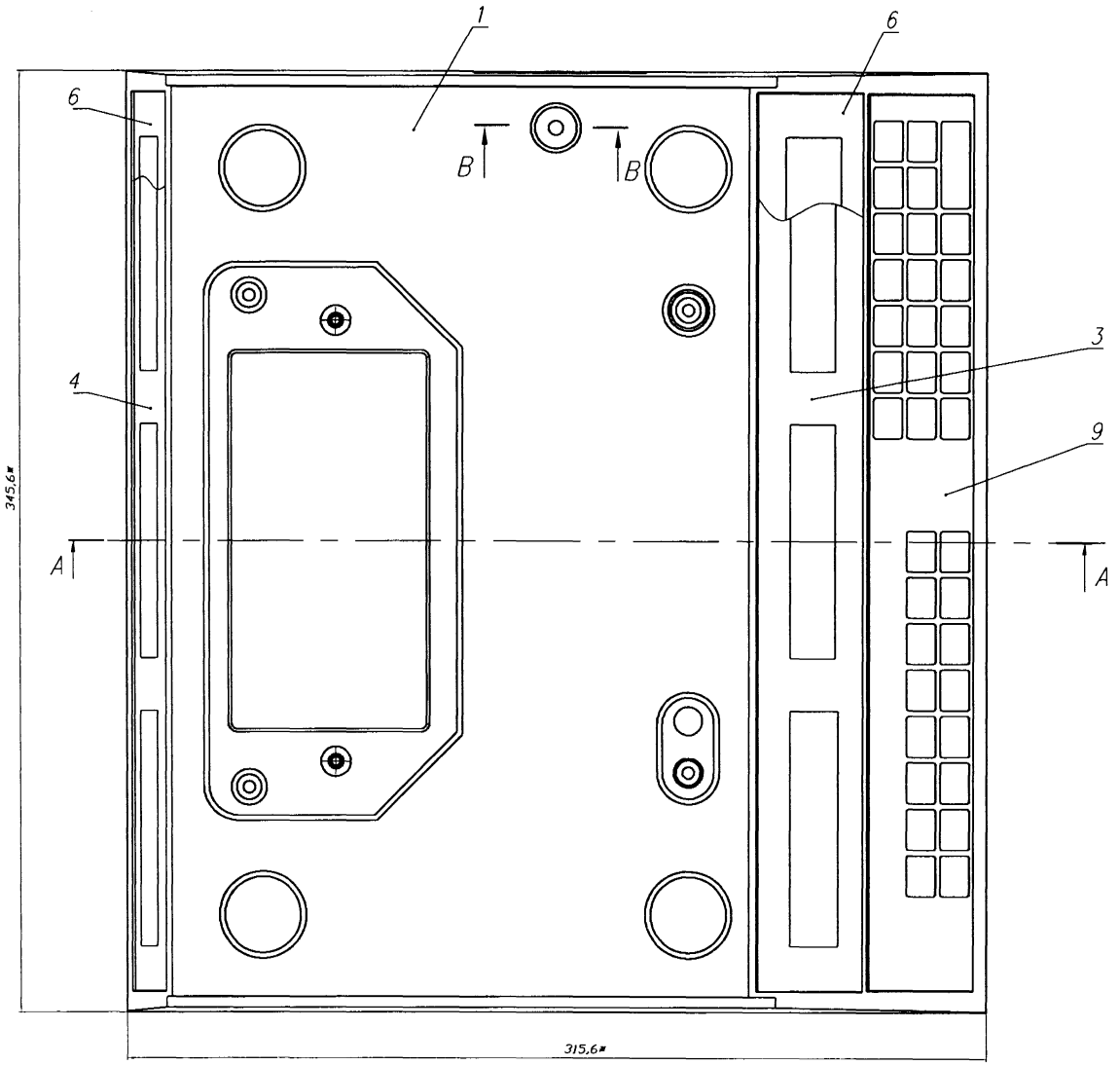

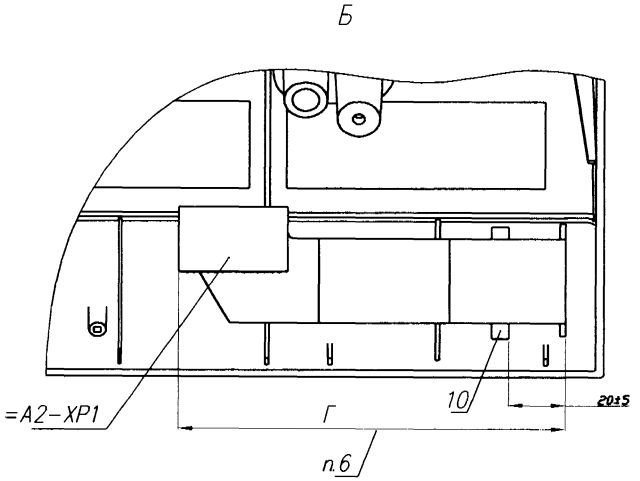

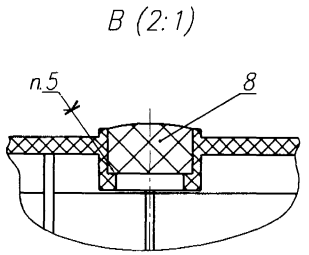

1. * Размеры для справок.
2. Электромонтаж производить согласно схеме электрической соединений АВЛГ 553.00.00–42 Э4.
3. Обозначения =А2–ХР1 показано условно и соответствует схеме электрической соединений АВЛГ 553.00.00–42 Э4.
4. Детали поз.6 и 9 клеить на собственный клеящий слой, перед приклейкой удалить слой защитной бумаги.
5. Датчик уровня поз.8 клеить клеем "СУПЕРМОМЕНТ".
6. Размер Г уточнить по результатам первых сборок.
7. Остальные ТТ по ОСТ4ГО.070.015.

				АВЛГ 553.77.00 СБ			
Изм.	Лист	N° докум.	Подп.	Дата	Корпус	Лит.	Масса	Масштаб
Разраб.		Маликов						1:1
Пров.		Величкин			Сборочный чертеж	Лист	Листов 1
Т.контр.		Данильчик					
Гл.конст.		Рыбкин					
Н.контр.							
Утв.		Бушин					

Формат: А1

Инв.N° подл. | Подп. и дата | Взам. инв.N° | Инв.N° дубл. | Подп. и дата | Справ. N° | Перв. примен.